Instrukcja montażu
Installation instruction

WARO

Instructions d'installation
Montageanweisung

230V/50Hz
cosφ>0.95

IP 44

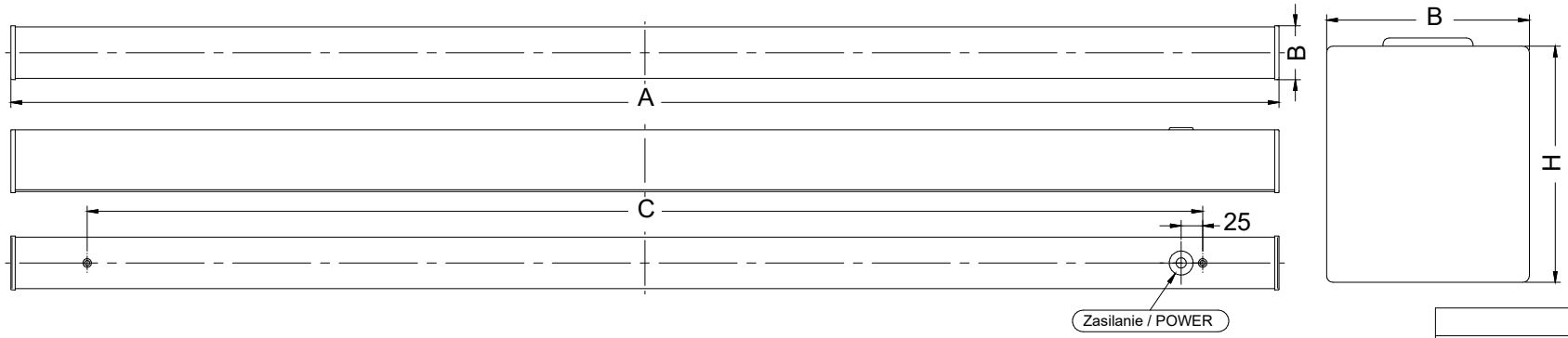

WARO				
LED	A	B	C	H
1300lm	572	63	440	74
2200lm	572	63	440	74
2600lm	1132	63	1000	74
4400lm	1132	63	1000	74
3250lm	1412	63	1200	74
5500lm	1412	63	1200	74
3900lm	1692	63	1500	74
6600lm	1692	63	1500	74
5200lm	2252	63	2000	74
8800lm	2252	63	2000	74

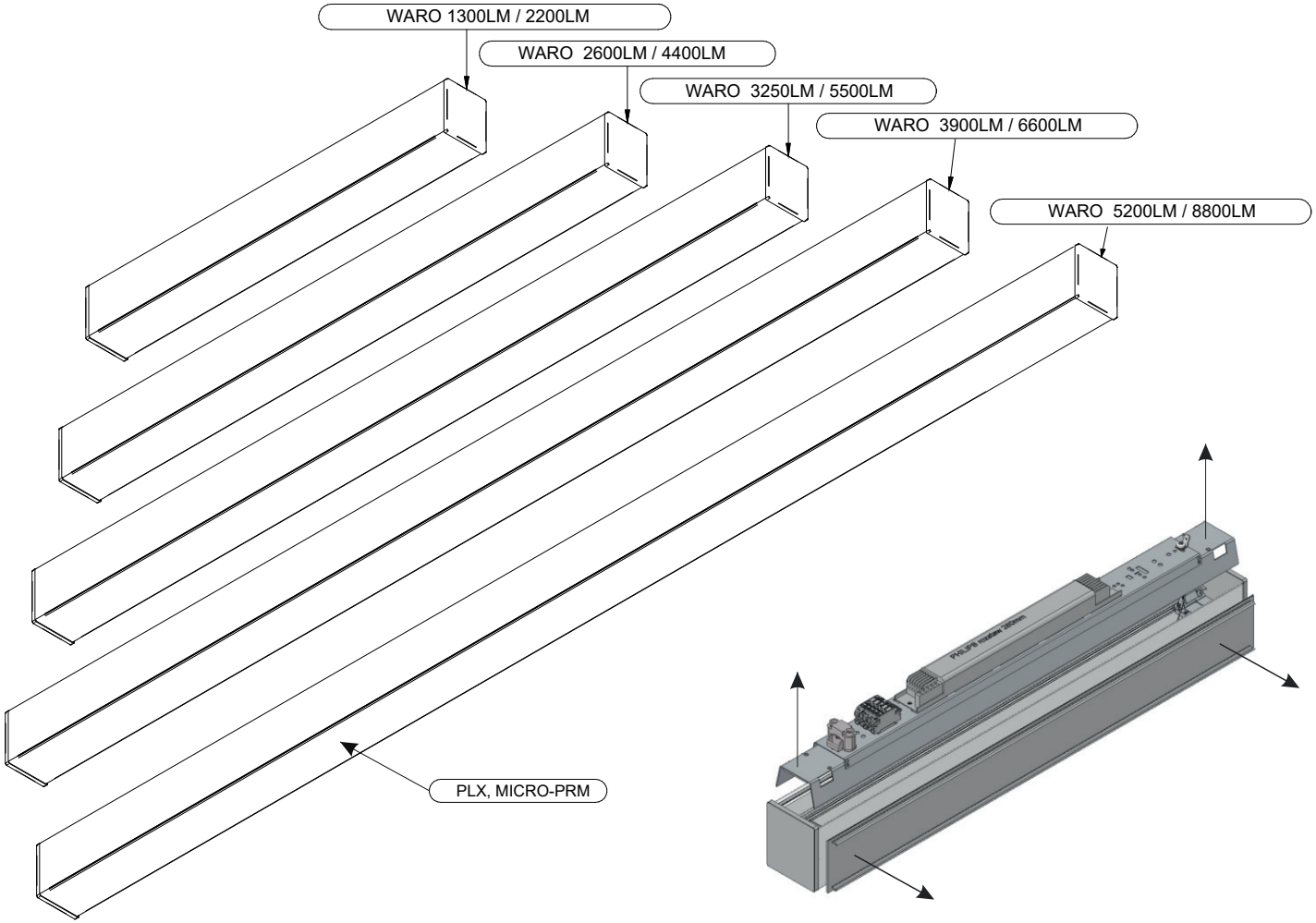

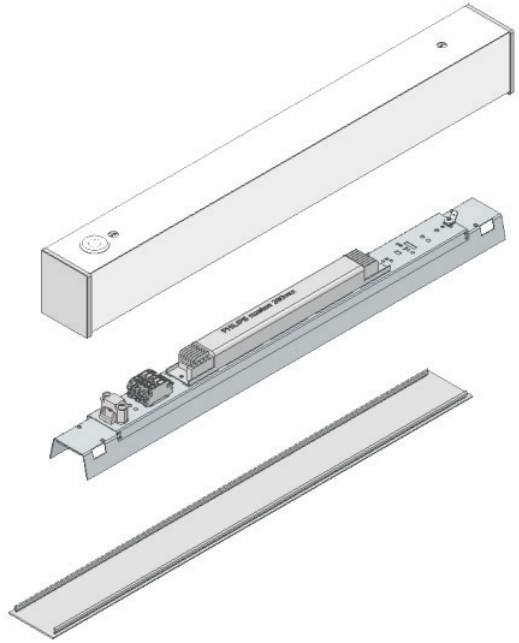

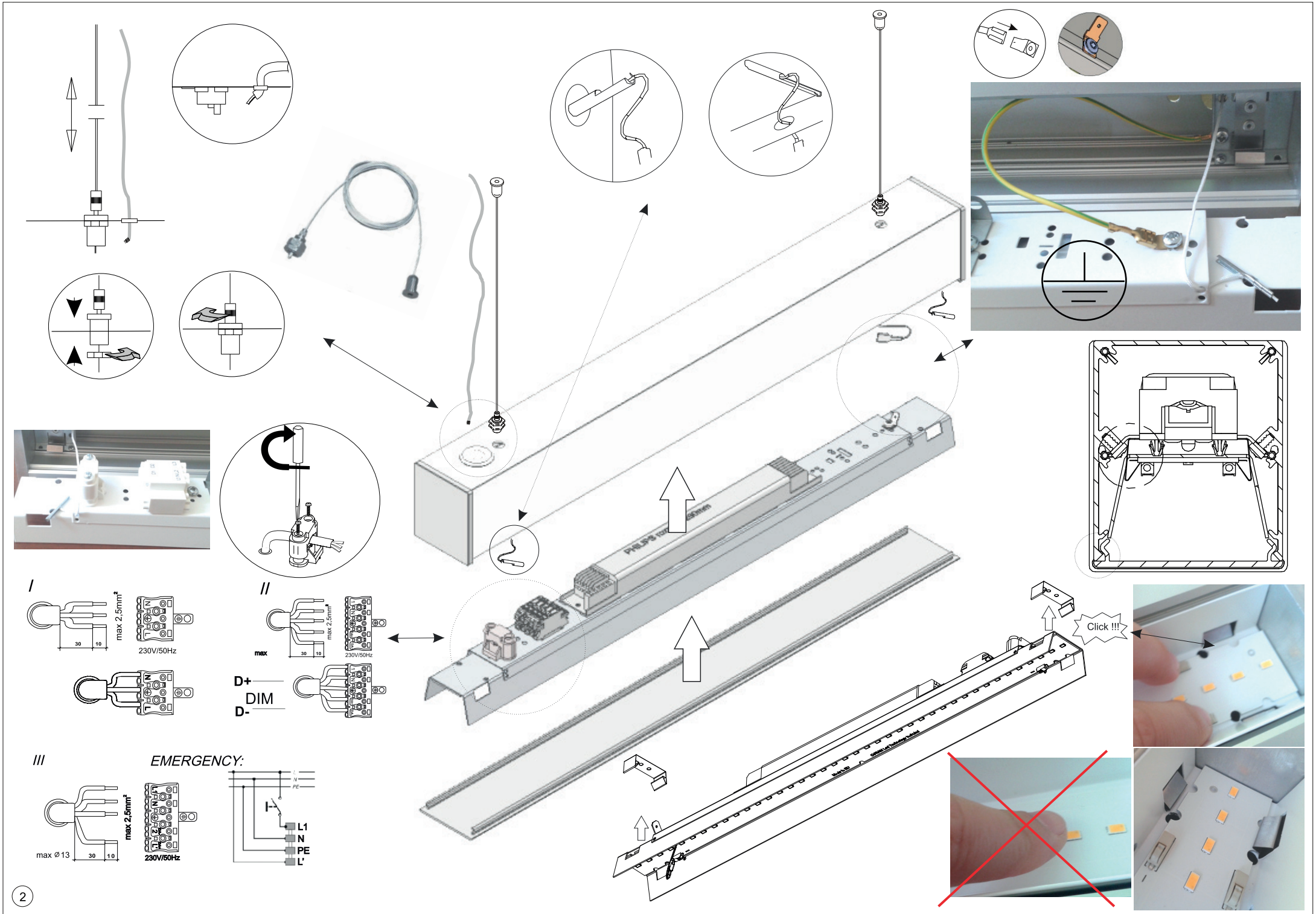
I
max 2,5mm²
30
10
230V/50Hz
II
max 2,5mm²
max
30
10
230V/50Hz
D+
DIM
D-
III
EMERGENCY:
max 2,5mm²
max Ø13
30
10
230V/50Hz
L1
N
PE
L'
Click !!!

Instrukcja montażu
Installation instruction

WARO

Instructions d'installation
Montageanweisung

Połączenia elektryczne elementów lini są realizowane za pomocą szybkozłączek. Maksymalny prąd linii to 14A
The electrical connection of elements of line is done by quick-switches. The max. current of line is 14A

230V/50Hz
cosφ>0.95

IP 44

Indoor

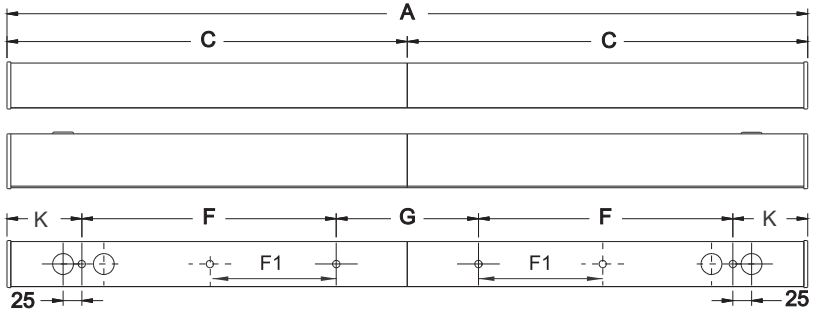

Łączniki / Connectors

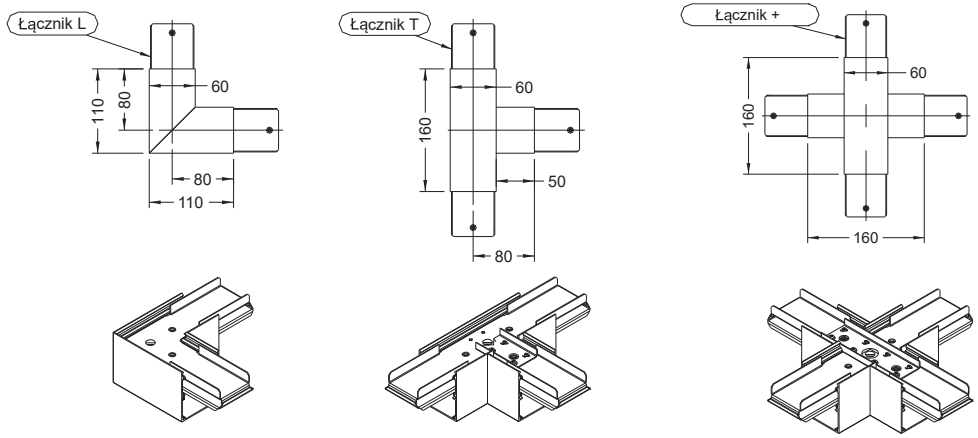

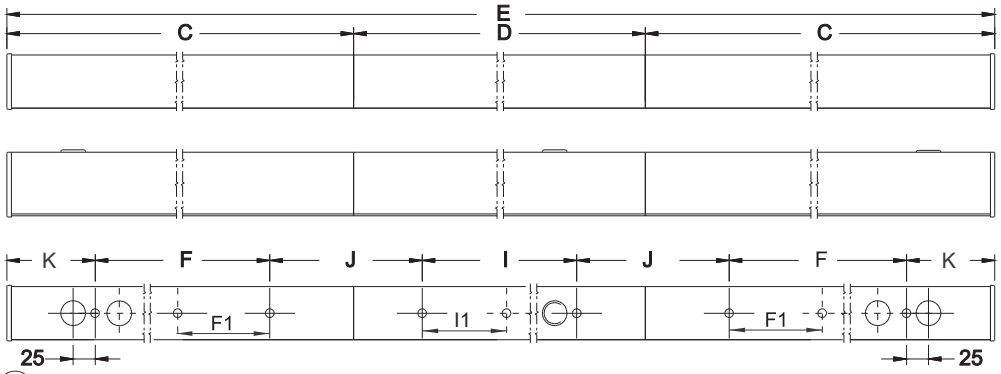

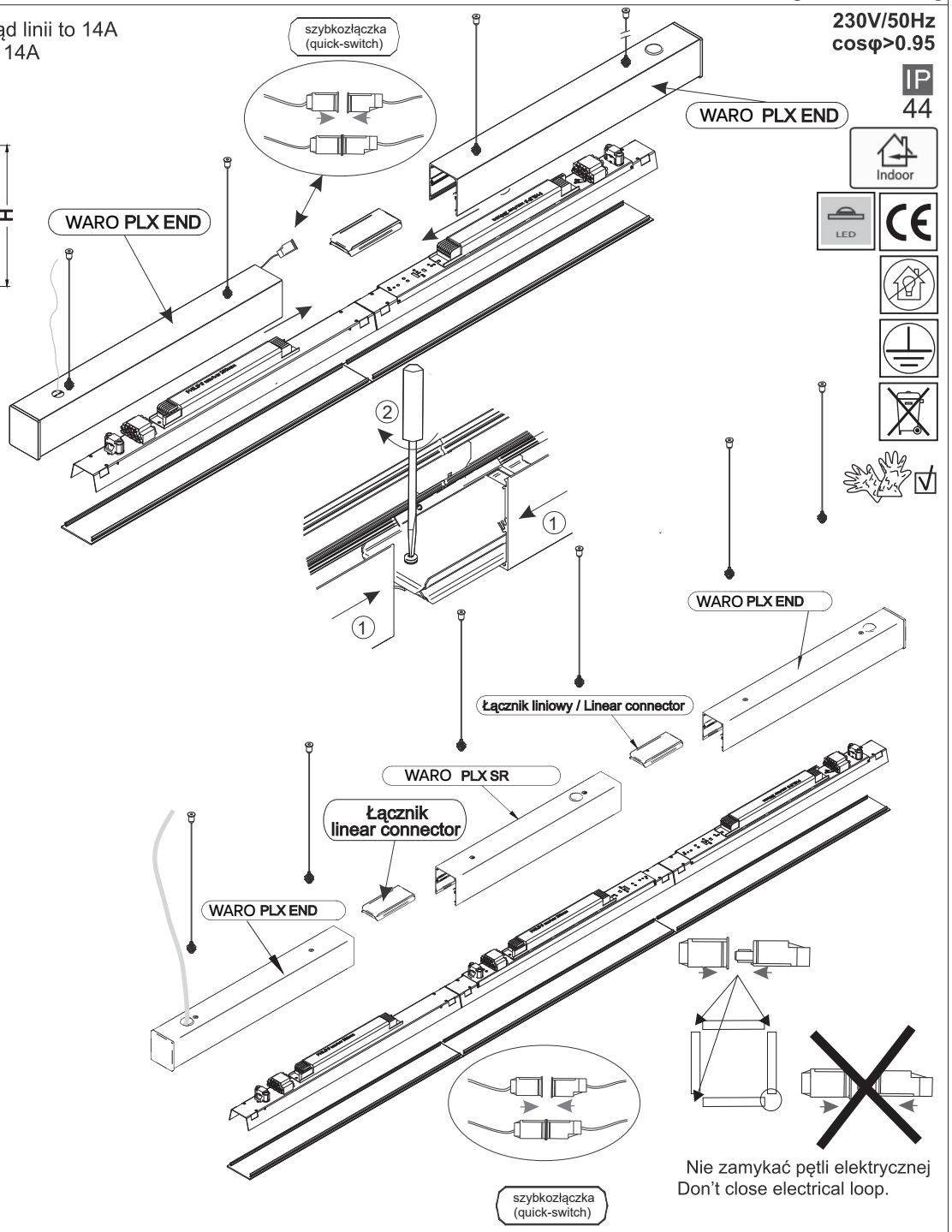

Nie zamykać pętli elektrycznej
Don't close electrical loop.

1

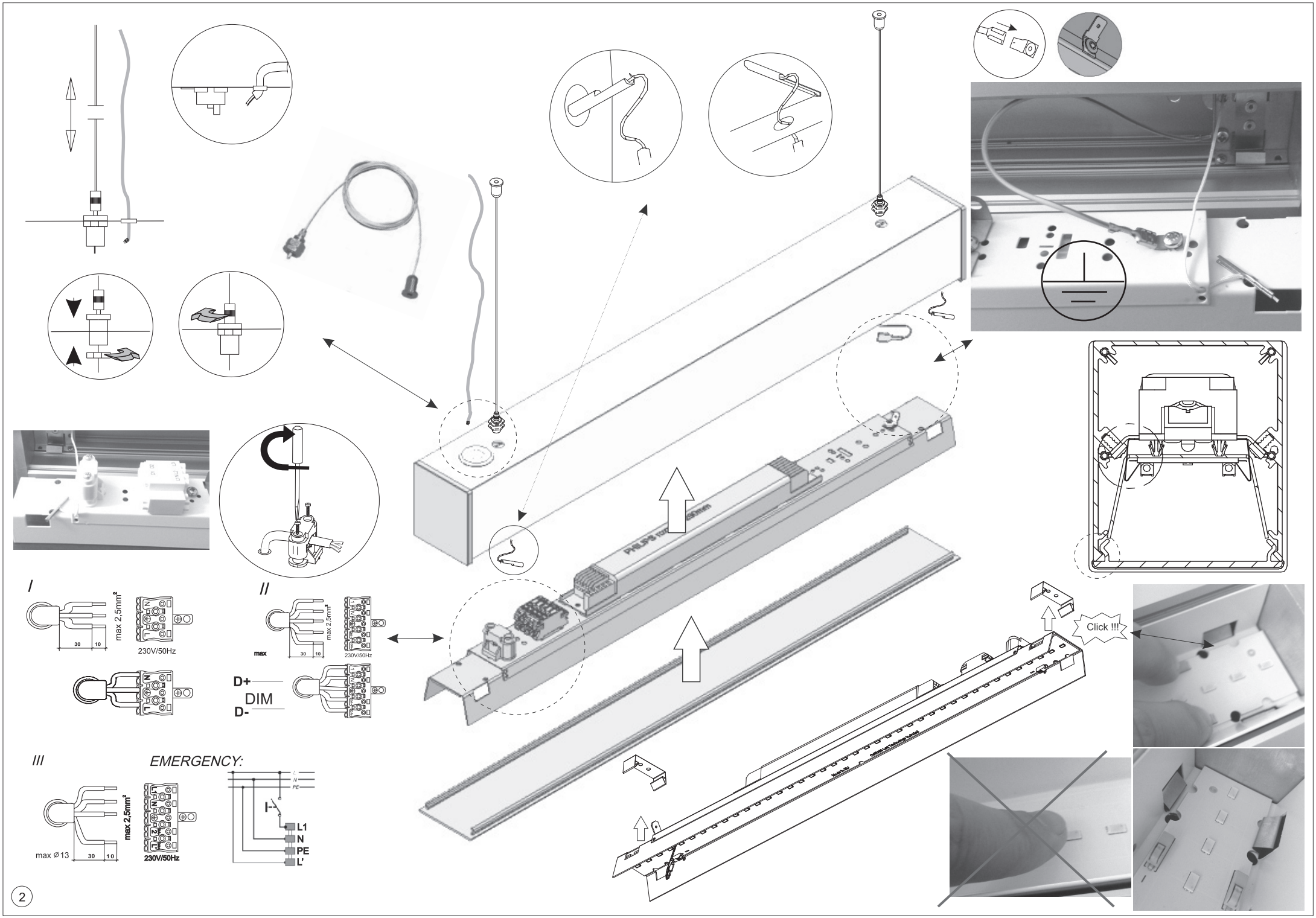
I
max 2,5mm²
30
10
230V/50Hz
II
max 2,5mm²
max
30
10
230V/50Hz
D+
DIM
D-
III
EMERGENCY:
max 2,5mm²
max Ø13
30
10
230V/50Hz
L1
N
PE
L'
Click !!!

Spinacz liniowy
(linear connector)

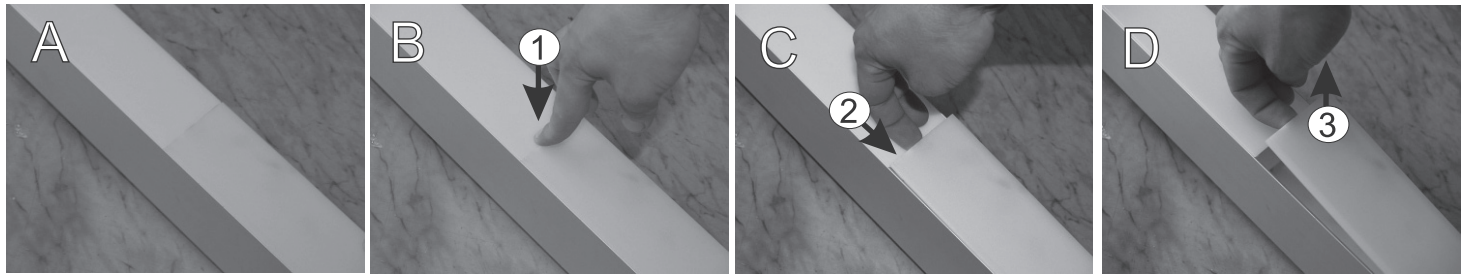

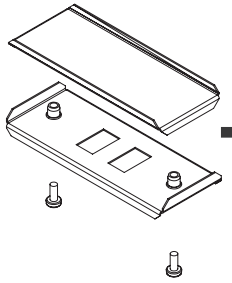

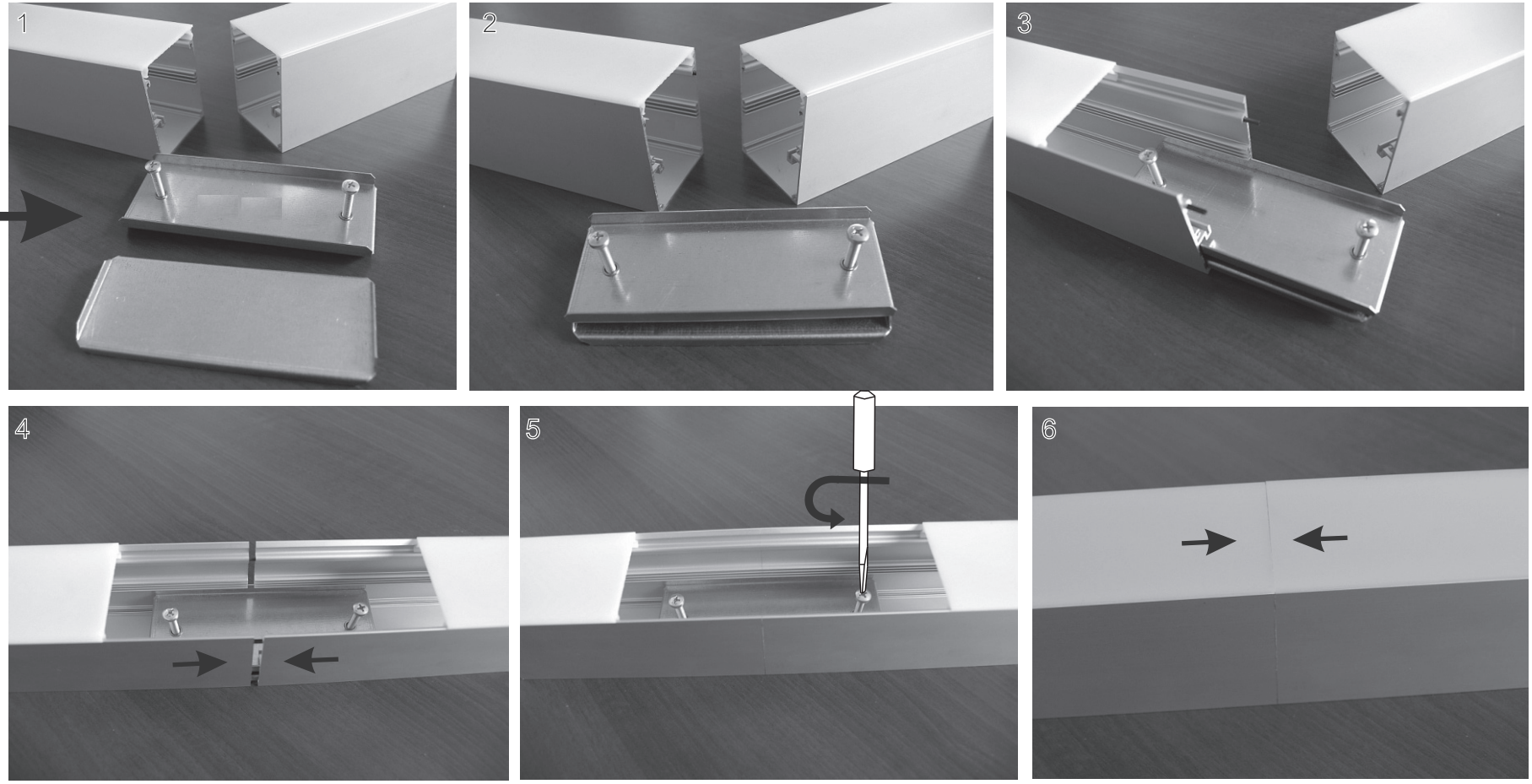

WARNING!
Due to the mechanical properties of WARO PLX and MPRM diffusers approx 2mm gap in between the diffusers may appear.
This gap disappears while luminary warms up. It is a natural phenomenon arising from the laws of physics. While creating a line (row of luminaries) this should be taken on consideration. We do not recommend to make rows longer than 6m. Creating long lines can lead to the formation of cracks or loss of housing diffuser.

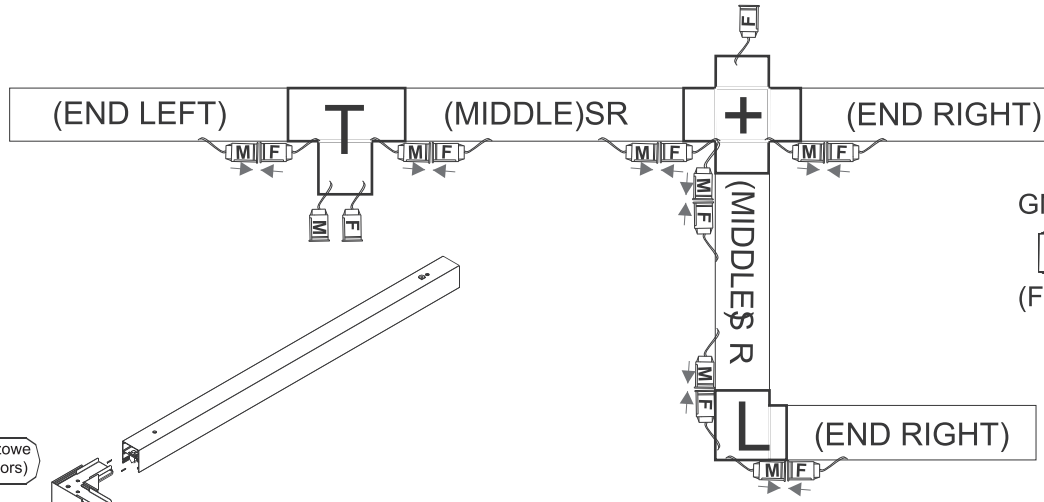
(END LEFT)
T
(MIDDLE)SR
+
(END RIGHT)
M
F
(MIDDLE)SR
L
(END RIGHT)

(END LEFT)
(MIDDLE)SR
(END RIGHT)
M
F

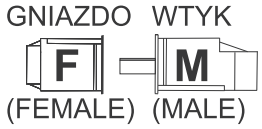
GNIAZDO
WTYK
F
M
(FEMALE)
(MALE)

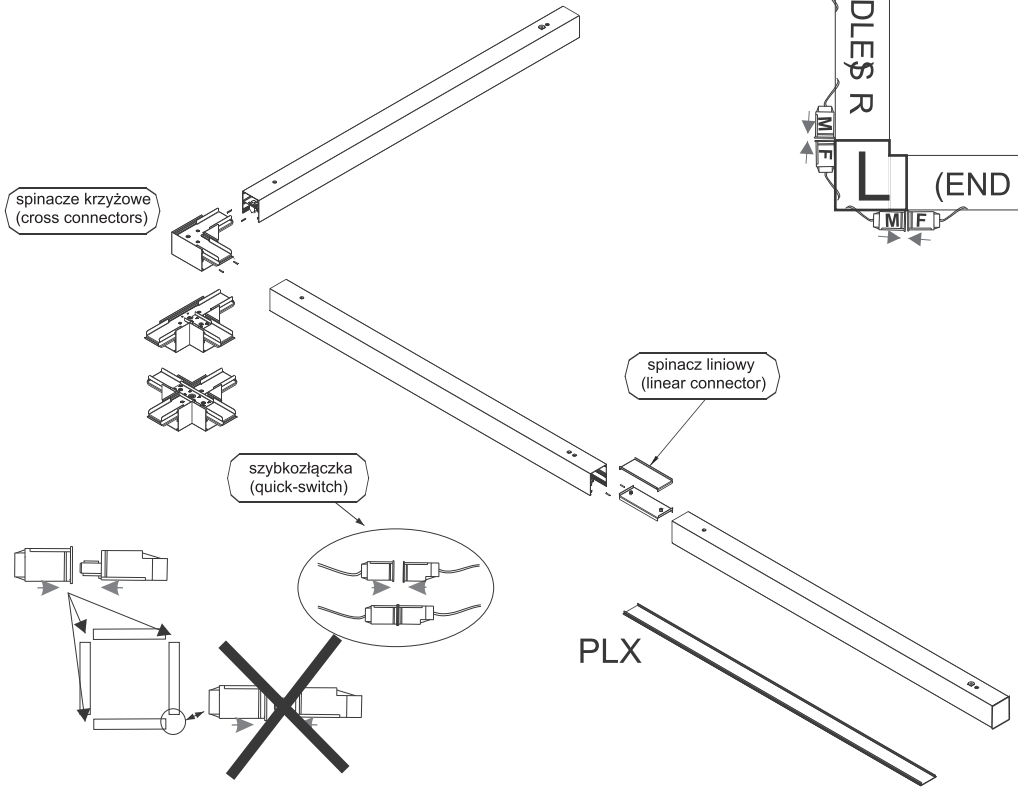
spinacze krzyżowe
(cross connectors)
spinacz liniowy
(linear connector)
szybkozłączka
(quick-switch)
PLX

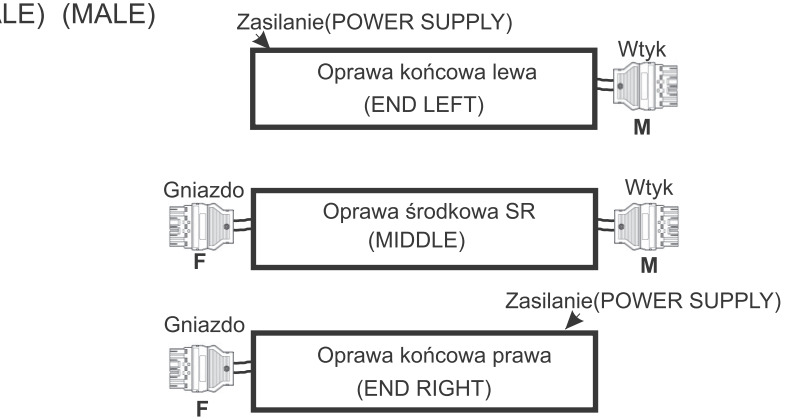
Zasilanie(POWER SUPPLY)
Wtyk
Oprawa końcowa lewa
(END LEFT)
M
Gniazdo
Oprawa środkowa SR
(MIDDLE)
Wtyk
F
M
Zasilanie(POWER SUPPLY)
Gniazdo
Oprawa końcowa prawa
(END RIGHT)
F

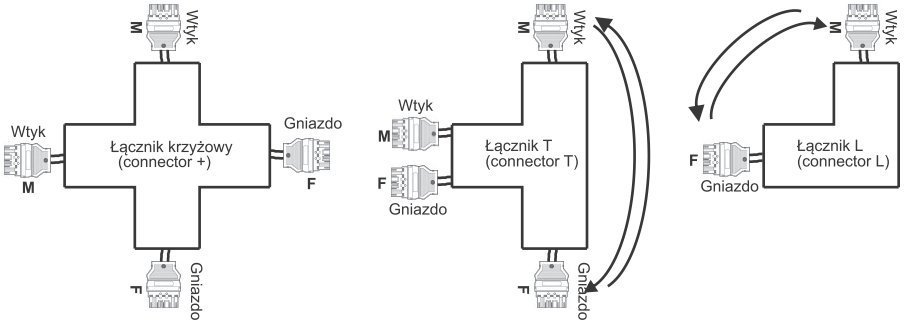
Wtyk
M
Łącznik krzyżowy
(connector +)
Gniazdo
F
Łącznik T
(connector T)
Łącznik L
(connector L)

For lines L1,L2,L3:

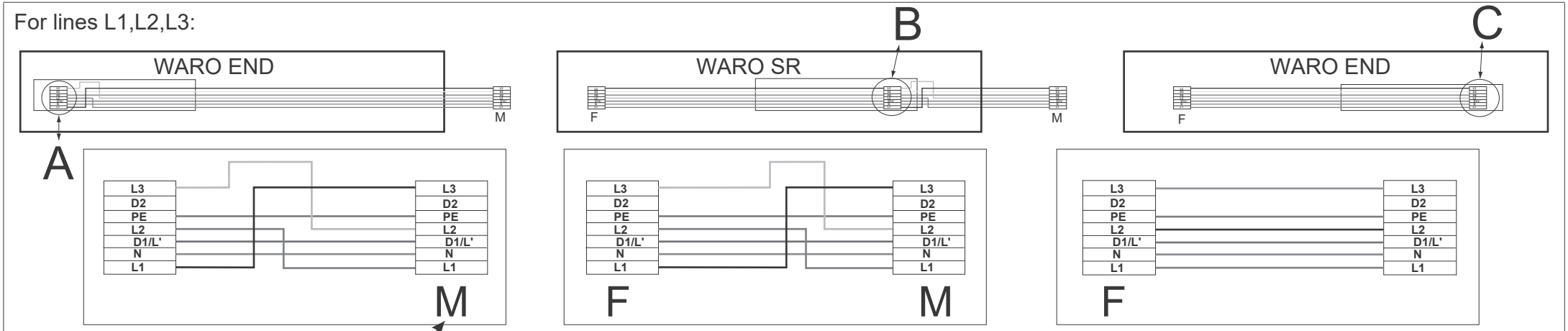

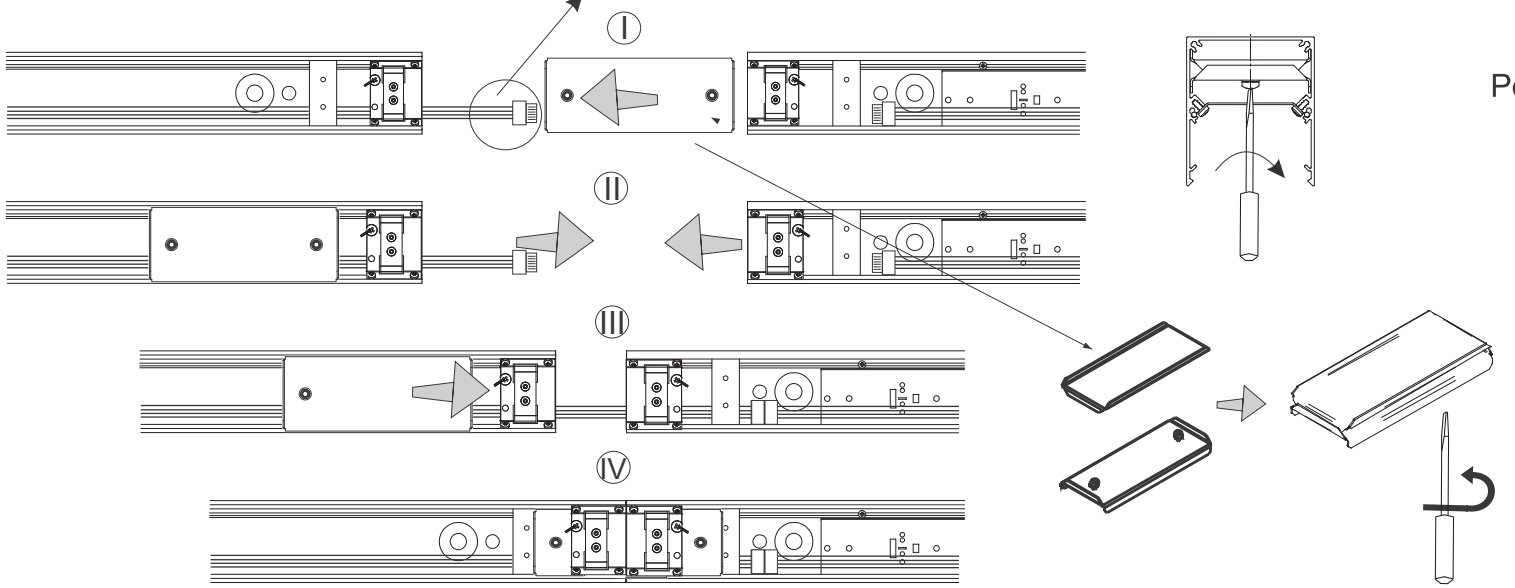

Connect supplying in A or B or C.

Podłączyć zasilanie w punkcie A lub B lub C.

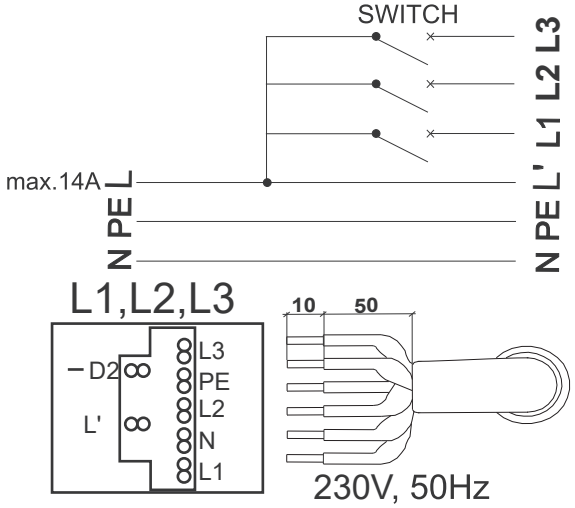

WARO													
LED	A	B	C	D	E	F	F1	G	H	I	I1	J	K
1300lm	1134	63	567	562	1696	440	-	122	74	440	-	122	66
1950lm ; 3300lm	1694	63	847	842	2536	700	-	142	74	700	-	142	76
2200lm	1134	63	567	562	1696	440	-	122	74	440	-	122	66
2600lm	2254	63	1127	1122	3376	1000	-	122	74	1000	-	122	66
4400lm	2254	63	1127	1122	3376	1000	-	122	74	1000	-	122	66
3250lm	2814	63	1407	1402	4216	1200	-	202	74	1200	-	202	106
5500lm	2814	63	1407	1402	4216	1200	-	202	74	1200	-	202	106
3900lm	3374	63	1687	1682	5056	1500	-	182	74	1500	-	182	96
6600lm	3374	63	1687	1682	5056	1500	-	182	74	1500	-	182	96
5200lm	4494	63	2247	2242	6736	2000	-	242	74	2000	-	242	126
8800lm	4494	63	2247	2242	6736	2000	-	242	74	2000	-	242	126
6500lm ; 11000lm	5618	63	2809	2804	8422	2600	1300	204	74	2600	1300	204	107
7800lm ; 13200lm	6734	63	3367	3362	10096	3000	1500	362	74	3000	1500	362	186
7700lm	3934	63	1967	1962	5896	1840	-	122	74	1840	-	122	66

For lines ED, EDD:

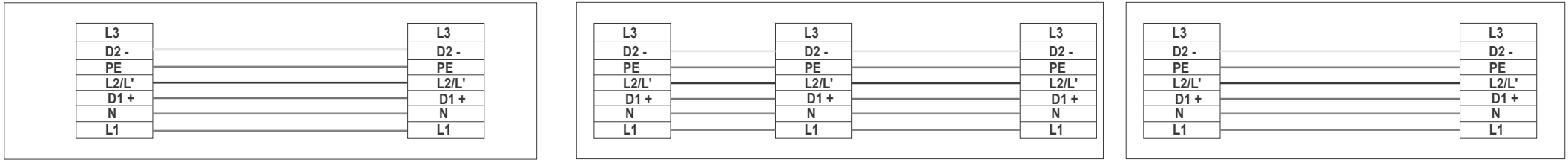

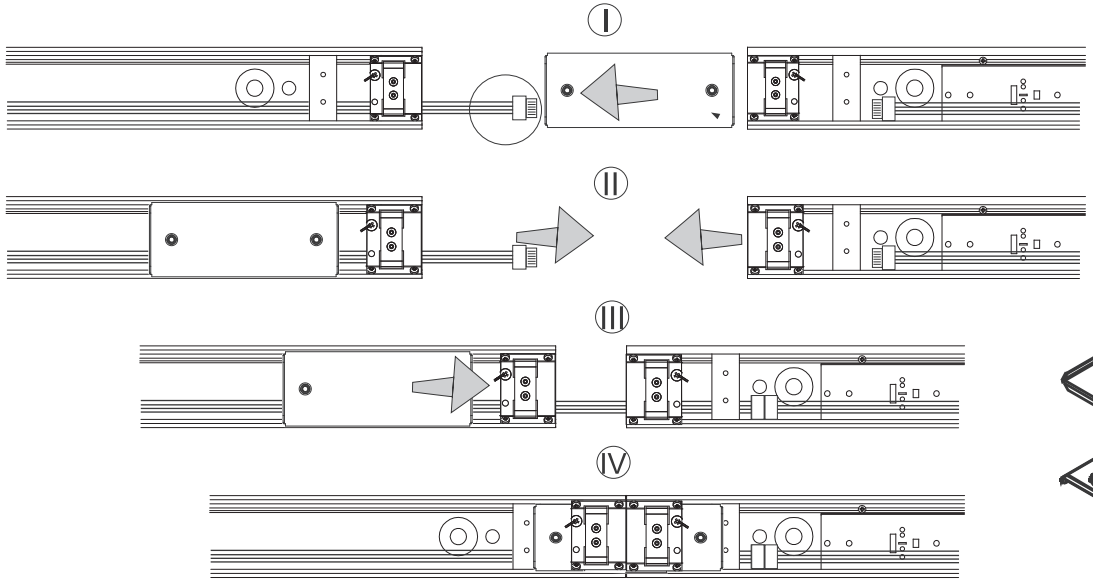

Connect supplying in A or B or C.
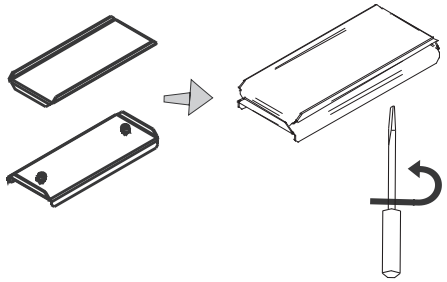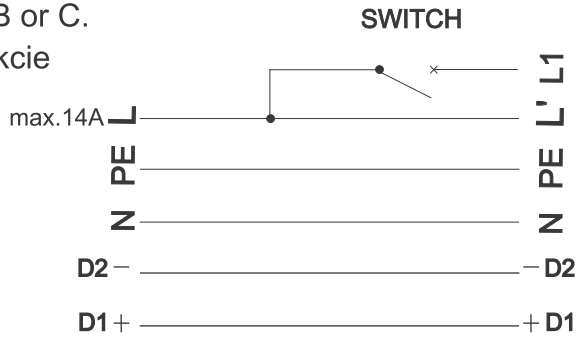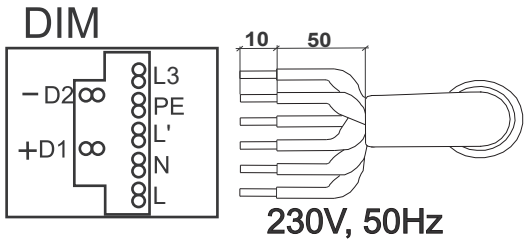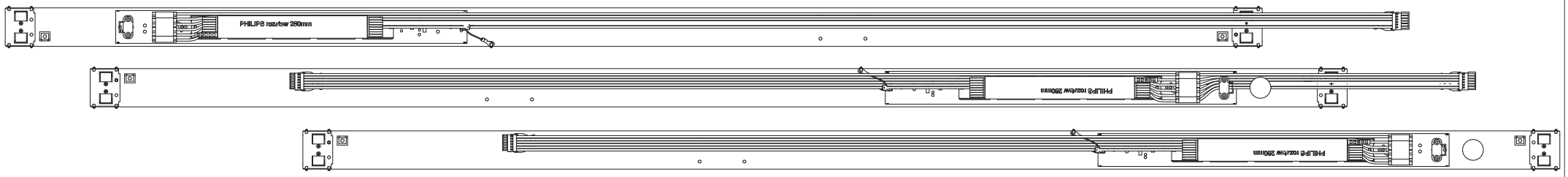
Podłączyć zasilanie w punkcie A lub B lub C.