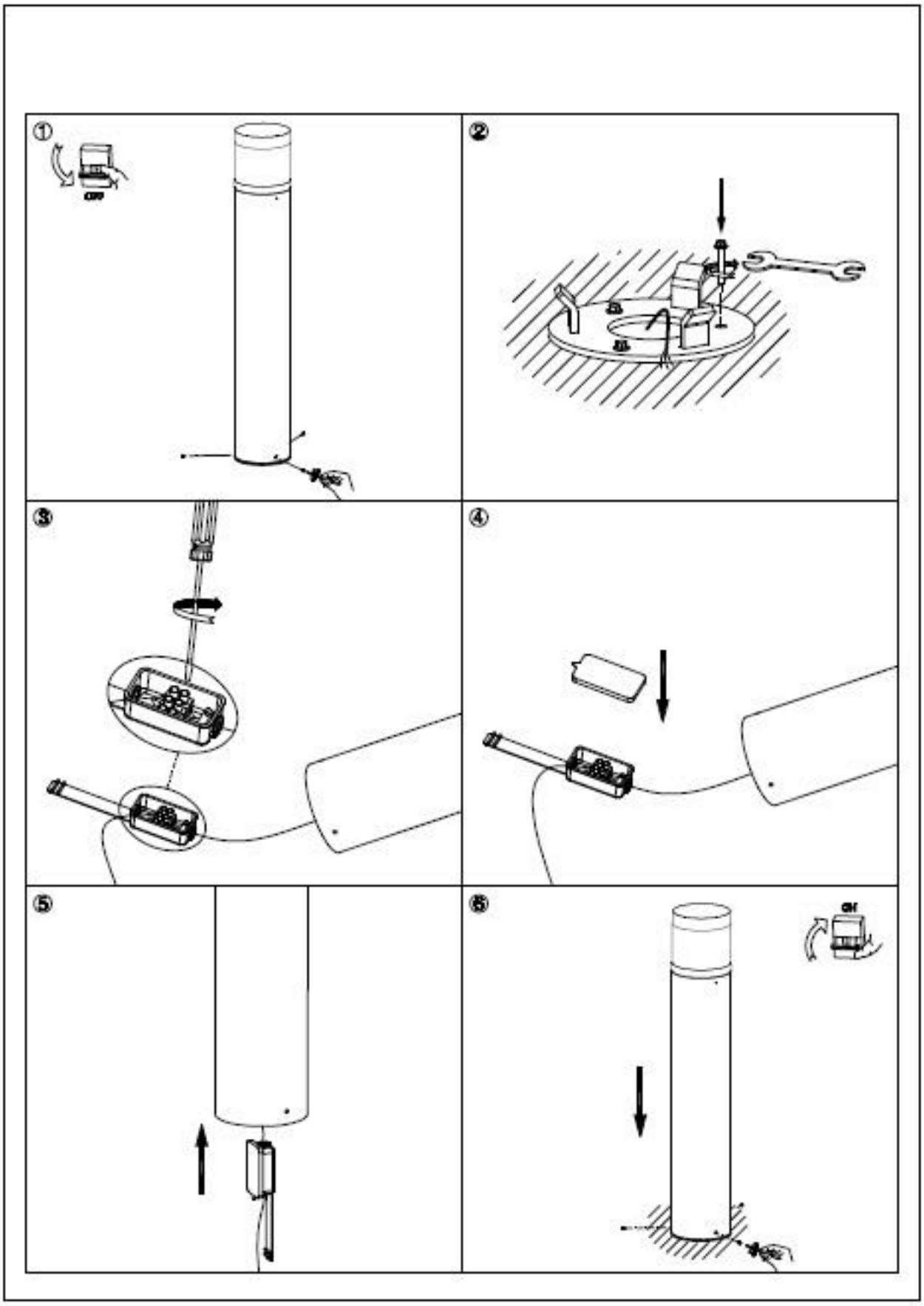

Technische Änderungen sowie Irrtum vorbehalten. Stand 06/2017 © UEBEX GmbH
UEBEX GmbH | 1220 Wien | Obachgasse 16-18 | Austria
UEBEX GmbH | 22143 Hamburg | Rahlstedter Grenzweg 9 | Germany